ローンマーカー　LGM-09

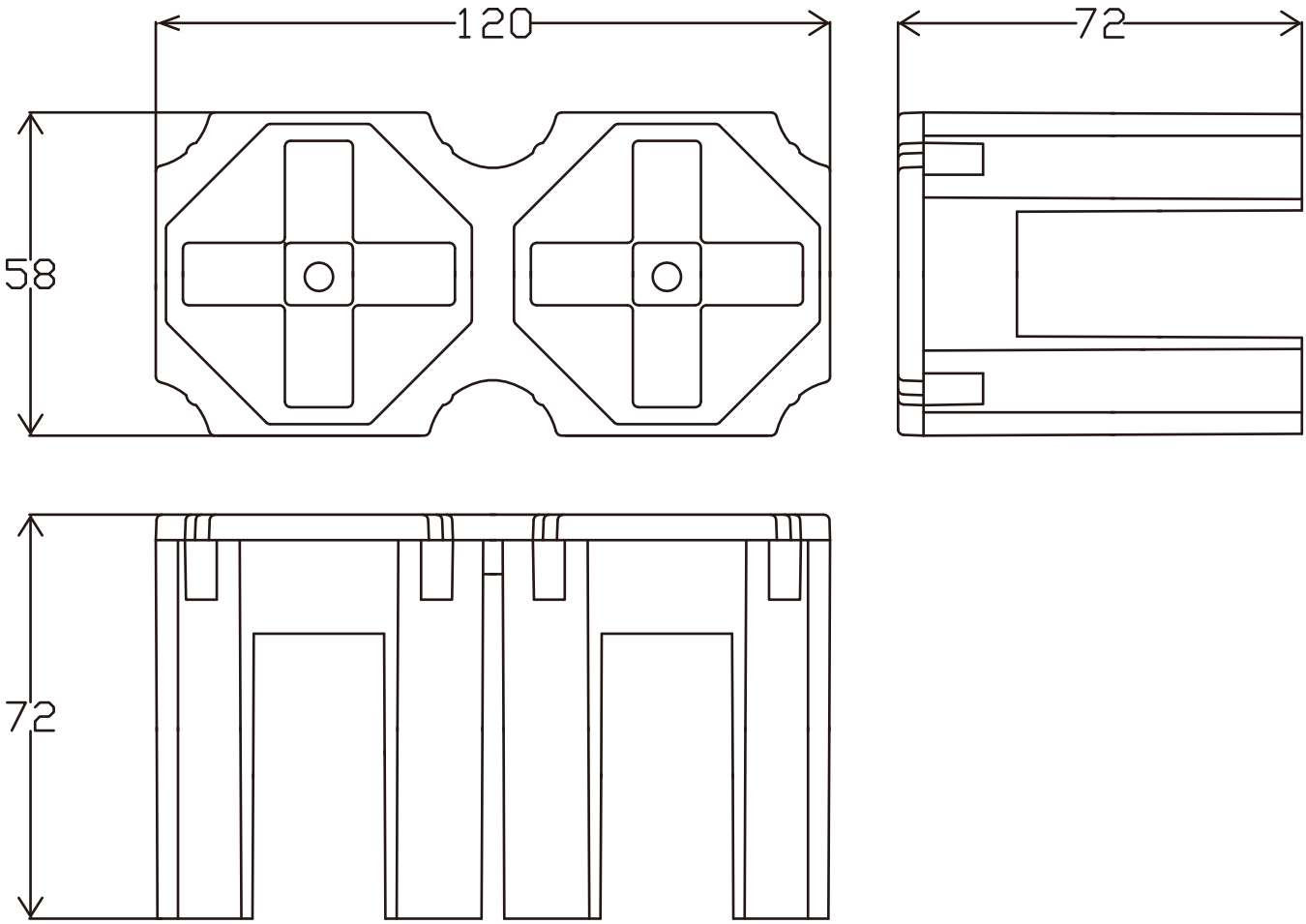

ローンマーカー LGM-09	PP樹脂
寸法 120×58×72mm 公差±3mm	
株 式 会 社　三　光　社	

20170901