砂利舗装材 Lawn Gravel

ローングラベルLGR-01

車椅子用
歩行者用

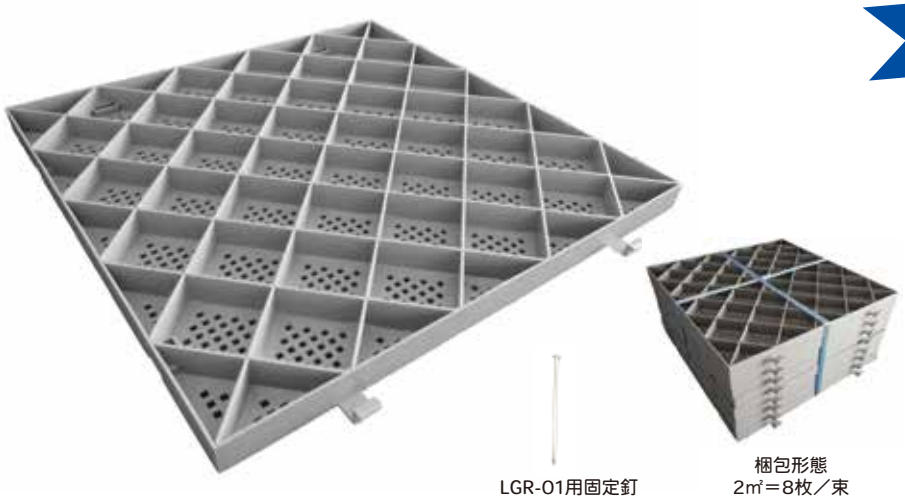

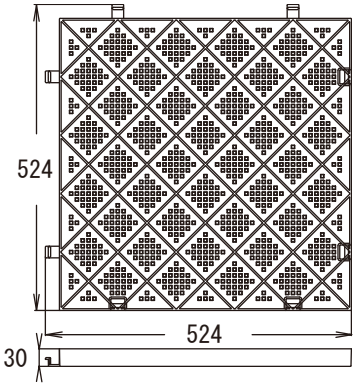

仕　様

■厚　み■30㎜
■耐　圧■30ｔ/１枚（1㎡＝4枚使用）
■用　途■歩行者通路･車いす通路
■寸　法■524×524×30㎜
■耐寒性■-20℃
■耐熱性■80℃
■材　質■ポリプロピレン

特　長

●日照りによる表面温度上昇が少なく、快適環境を維持
●雨水浸透により、雨水の流出を抑え、下水道の負担を軽減
●接合するだけの簡単施工

史跡･文化財施設	歴史的景観との調和を保ち、通路に使用することで、 歩行者や車いすが通行しやすくなります。
神社･お寺の境内	ローングラベルはは小石が飛ばず、足が埋もれないので、 参拝者の皆様が安心して歩けます。
公園･庭園の遊歩道	雨水が浸透し、雨水や土砂の流出を抑えます。 土を使用しないので雑草の繁茂を抑制します。

株式会社 三 光 社

施　工　方　法

整地

①40～50㎜床掘りする。
②整地する。
③十分に転圧（2～4ｔ）整地する。
④大きな石やゴミ等は必ず取り除く。
※ローングラベル浮き上がりの原因となります。
⑤レベル調整材（山砂・真砂土・スクリーニングス）を投入し敷きならし、不陸の調整を行う。
※厚み5～10㎜

敷設

⑥ローングラベルのタテ・ヨコの１コーナーを決める。
⑦接合部分の凸部の上に凹部を重ねて上から押し込むようにして連結させる。
⑧一列ごとに前後左右を確認して、縦横を揃える。
⑨縁石や見切り材などの固定物と接する場合は、10mm程度のすき間を設けて下さい。
※寒暖差で本体が少し伸縮するため。
⑩切断は、のこぎり・丸のこで行って下さい。

砂利投入

⑪砂利を投入する。
※充填物（砕石）は5～13mm程度の粒状
※ローングラベルが浮き上がらないように注意して充填する。

敷均し

⑫レーキなどで少し強めに敷き均す。
⑬ローングラベルの格子目の中にムラなく均一に砂利を埋込む。

完成

ローングラベルLGR-01施工断面図

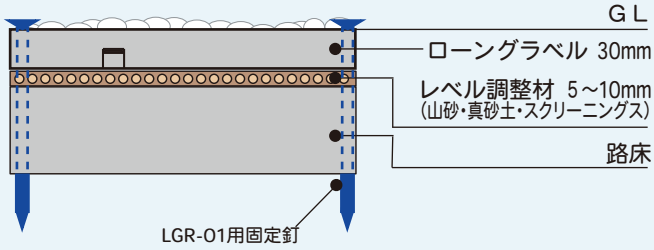

●LGR-01は歩行者・車いす専用です。
　駐車場用にはローングラベルLGR-02またはローンベースLGB-08Bをご利用下さい。
●管理用車両が入る場合は、ローングラベル1枚の四隅を五寸釘で固定して下さい。
※LGR-01上では徐行厳守のうえ、ハンドルの据え切りや急発進・急ブレーキなどは決してしないで下さい。
　破損の原因となります。
●用途についての詳細はご相談下さい。

株式会社 三光社
〒111-0052 東京都台東区柳橋２丁目９番３号
TEL 03-3863-3548
FAX 03-3863-3579
info@sankosha-green.co.jp

砂利舗装材 Lawn Gravel

ローングラベルLGR-02 駐車場用

LGR-02用
固定釘

梱包形態
2㎡＝8枚／束

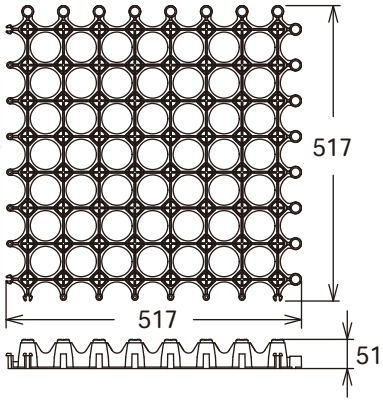

仕　様

■厚　み■51㎜
■耐　圧■36ｔ／１枚（1㎡＝4枚使用）
■用　途■駐車場／普通車用
■寸　法■517×517×51㎜
■耐寒性■-20℃
■耐熱性■80℃
■材　質■ポリプロピレン

特　長

●日照りによる表面温度上昇が少なく、快適環境を維持
●土壌本来の自然環境を損なうことなく、駐車場を設置
●雨水浸透により、雨水の流出を抑え、下水道の負担を軽減
●砂利がえぐり取られたり散らばったりしないため、
　轍跡が付きにくく、補修回数を軽減
●接合するだけの簡単施工

【施工上の注意】
充填物（砕石）は粒径2.5～13㎜程度
路盤は沈下のないように十分転圧してください。

株式会社 三 光 社

施　工　方　法

①下掘りする。
②整地後、クラッシャーラン（砕石材）0～40を投入する。
③十分に転圧（2～4ｔ）整地する。
④レベル調整材（山砂・真砂土・スクリーニングス）を投入し、敷きならす。
⑤厚み5～10㎜に仕上げる。
※ローングラベルの高さはGLに合わせる。

⑥防草シートを敷く。
⑦ローングラベル1枚にアンカーを1本～2本打設する。
⑧ローングラベルのタテ・ヨコの１コーナーを決める。
⑨接合部分の凸部の上に凹部を重ねて上から押し込むようにして連結させる。
⑩一列ごとに前後左右直線となる様に調整する。
⑪曲面・角部分は剪定ばさみ等で、本体がはみだした部分をカットする。

⑫敷設後、砂利を投入し、敷きならす。

⑬完成

写真の製品の色は実物とは異なります。

Lawn Marker ローンマーカー LGM-08

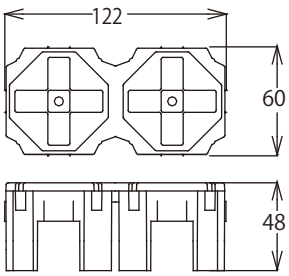

仕　様

■用　途■駐車場ラインマーカー
（区画・身障者マーク・数字）
■寸　法■122×60×48㎜

特　長

●ローンベース本体に差し込むだけの簡単施工
●数字や身障者マーク等も容易に施工OK。

5m当りの白線マーカー使用個数（例）

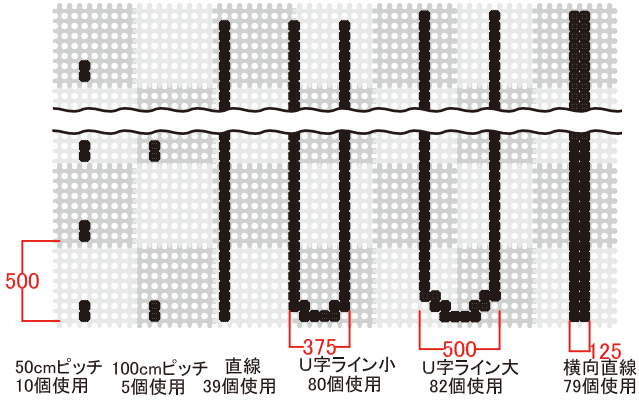

身障者マーク 69個/1台 使用

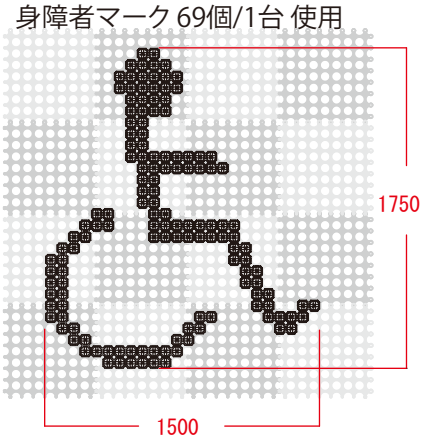

Lawn Stopper ローンストッパー LGS-01

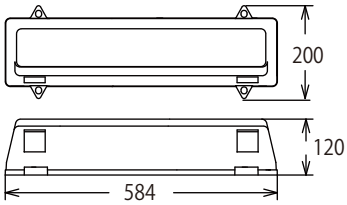

仕　様

■用　途■砂利駐車場車止め
■寸　法■584×200×120㎜

１台当り：２本使用　<付属品>専用金具

特　長

●遠くからでもはっきりと認知できる、イエロー・グレーの選べる基本カラー2色。
●反射ラミネートの採用により、夜間の視認性も向上。
●軽量のため取り扱いやすく作業性に優れています。

※ローンストッパー施工上の注意
●ローングラベル敷設の際、車止（ローンストッパー）の位置決めをし、専用金具で取り付けた後、砂利を投入して下さい。
●弊社製品専用タイプですので、他社製品には取り付けられません。
●必ず駐車場１カ所につき２本以上の設置をお願いします。

株式会社　三　光　社
〒111-0052 東京都台東区柳橋２丁目９番３号
TEL 03-3863-3548
FAX 03-3863-3579
info@sankosha-green.co.jp